VAN DER LINDEN BV
Technisch handelsonderneming

SY-KLONE INTERNATIONAL®

Elektrisch aangedreven luchtfilter systeem

Luchtfilters zijn essentieel voor de motor en de lucht die uw motor "ademt" moet zo schoon mogelijk zijn. In stoffige omstandigheden is een korte filter levensduur een vaak geaccepteerde situatie. Overmatige slijtage en schade aan de motor door met stof vervuilde olie is eerder regel dan uitzondering.

Met de XLR™ Powered Precleaner™ bieden wij de ultieme oplossing voor maximale filter standtijd in de meest onmogelijke omstandigheden.

Een normaal voorfilter presteert niet goed in het volledige toerental bereik en is niet efficïenter dan 80% op deeltjes van 5 micron of groter.

De XLR™ Powered Precleaner™ is een filtersysteem dat altijd 99,99% van ISO 5011 fijnstof verwijdert, van stationair toerental tot vol motorvermogen!

Voordelen

- Werkt altijd optimaal, van stationair toerental tot vol motorvermogen.
- Verwijdert 99.99% van ISO 5011 fijnstof en filtert tot 50 keer efficiënter dan uw originele luchtfilter.
- U hoeft uw originele OEM filter nooit meer te vervangen!
- Het XLR™ filter gaat 15 tot 100 keer langer mee dan uw originele OEM filter.
- De motorolie blijft schoon waardoor overmatige slijtage aan de motor voorkomen wordt.

Werking

Stap 1: Vervuilde lucht komt via het voorfilter binnen.

Stap 2: De ventilator van het ingebouwde voorfilter genereert een luchtwerveling waardoor verontreinigingen in de lucht tegen de wand aan geslingerd worden. Vuil- en stofdeeltjes worden met behulp van centrifugale krachten in een onafgebroken luchtstroom rond het filter geleid.

Stap 3: Meer dan 90% van de vuil- en stofdeeltjes tot een deeltjesgrootte van 5 micron verlaten het systeem door de ejectiepoorten.

Stap 4: De voorgereinigde lucht wordt nu volgens de ISO 5011 norm gefilterd waarna de schone, gefilterde lucht de luchtinlaat van de motor instroomt.

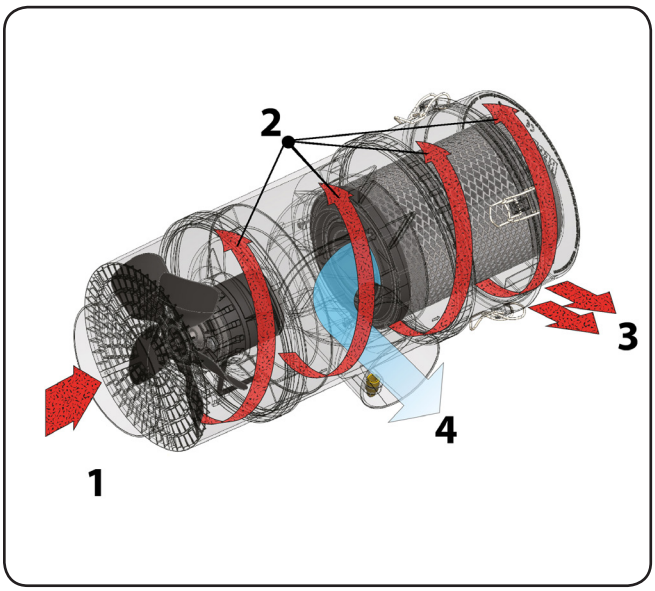

Zelfreinigend filter

Voordat de lucht gefilterd wordt verwijdert de XLR™ Powered Precleaner™ meer dan 90% van de vuil- en stofdeeltjes.

Door de constante luchtstroom om het luchtfilter heen wordt ook stof dat door trillingen van het luchtfilter loskomt direct terug naar buiten geworpen.

Mede dankzij deze technologie gaan de filters van dit systeem ongekend lang mee!

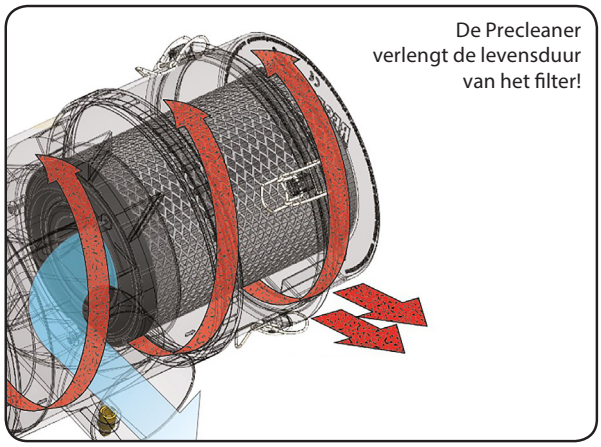

Standaard lengte filterbehuizing

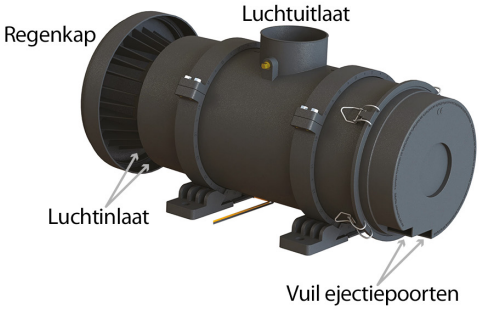

Verlengde filterbehuizing

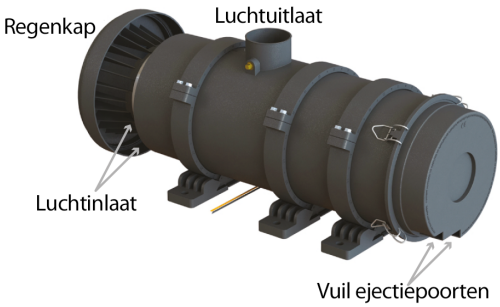

INSTALLATIE

- De XLR kan zowel horizontaal als verticaal gemonteerd worden. De vuil ejectiepoort kan in iedere richting gedraaid worden.
- Onze systemen worden inclusief filter, regenkap en montagevoet met klemmen geleverd.
- Houd rekening met ten minste 160 mm ruimte om het filter uit te kunnen nemen. Bij de verlengde Precleaners heeft u 315 mm ruimte nodig.
- Sluit de luchtuitlaat van de XLR aan op de luchtinlaat van uw filterhuis.

Hulp nodig bij de installatie? Wij staan voor u klaar!

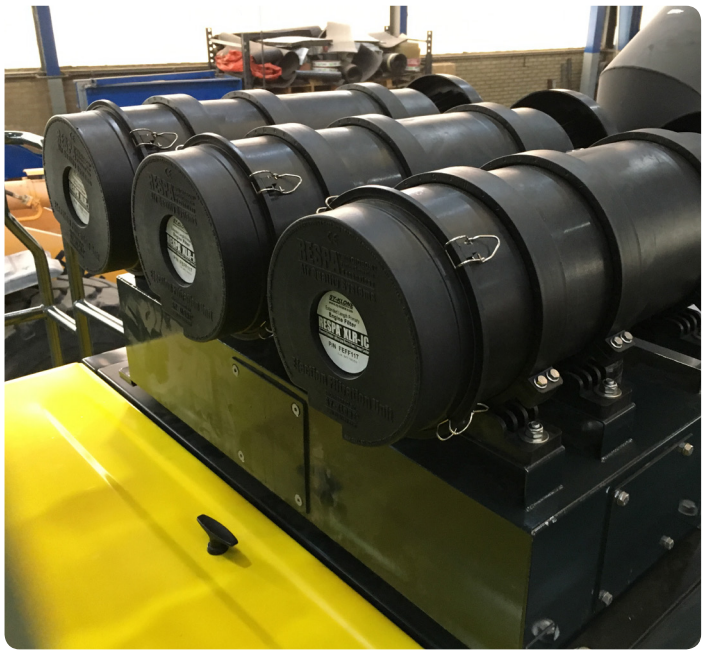

Een systeem is geschikt tot een luchtbehoefte van 10 kubieke meter per minuut. Bij een grotere luchtbehoefte monteren wij meerdere systemen.

van der Linden BV
www.vdlindenbv.com

De Hofstede 13-15
4033 BT Linden, The Netherlands

+31 (0)344 - 60 45 50
info@vdlindenbv.com