RESPA®-CF | Cabine overdruk systeem

De Respa®-CF is een cabine overdruk systeem en totaal oplossing waarin het elektrisch aangedreven Gideon® voorfilter is geïntegreerd en verbeterd. Deze filtratiesystemen leveren P3/HEPA luchtkwaliteit en voldoen internationaal aan de meest moderne veiligheidsvoorschriften.

De Respa® reduceert de blootstelling van de operator aan schadelijke deeltjes zoals asbest en respirabel silica en verlengt de standtijd van uw cabinedruk filter aanzienlijk. Daarnaast beschermt en verlengt het de levensduur van uw HVAC en elektronica.

Werking

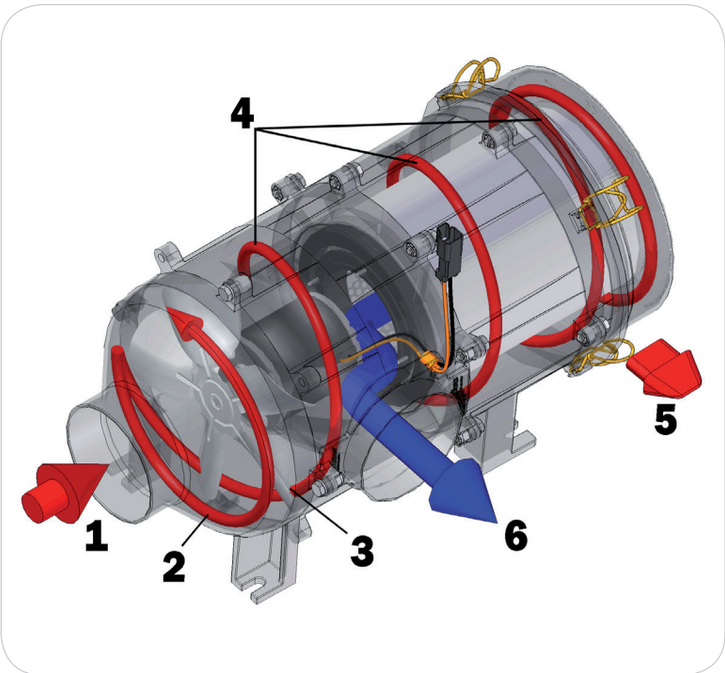

Opwerveling - Vanaf 92% verwijdering van vuil- en stofdeeltjes groter dan 4 micron.

1. Vervuilde lucht komt via het voorfilter binnen
2. De ventilator van het ingebouwde elektrisch aangedreven voorfilter creëert een draaikolk van lucht waardoor de grootste verontreinigingen tegen de wand aan geslingerd worden.
3. Vuil- en stofdeeltjes worden met behulp van centrifugale krachten geforceerd te versnellen en volgen hierbij de louvres in de wand van de kamer.

Onafgebroken luchtstroom – P3/HEPA kwaliteit luchtzuivering

4. Vuil- en stofdeeltjes worden nogmaals versneld, tegen de wand geslingerd en worden in een onafgebroken luchtstroom rond het filter geleid.
5. Vuil- en stofdeeltjes verlaten het systeem door de uitwerp opening.
6. Schone lucht gaat door het filter naar de uitlaatpoort van het systeem.

Brochure V9-nl.indd 8 01-04-14 15:45

Zelfreinigend filter

Het door het filter opgevangen stof wordt door de trillingen welke veroorzaakt worden door het werken met de machine, continu losgeschud. Het stof dat hierbij van het filter loskomt wordt direct naar buiten geworpen.

Wanneer de deur van bijvoorbeeld een graafmachine wordt dichtgegooid zorgt de luchtpuls vanuit de cabine ervoor dat het Respa® filter een keer geschud word, ook deze vervuiling word direct naar buiten geworpen.

Installatie

De Respa® kan toegepast worden op serverruimtes, schakel- en besturingskasten en op vrijwel iedere machine. Installatie kan zowel horizontaal als verticaal zolang de uitwerp openingen niet rechtop staan.

Ter bewaking van cabinedruk en ter indicatie van filtervervuiling installeert u de wettelijk verplichte cabinedruk sensor, Sy-Klone's Electronic Pressure Monitor System is dan een goede keus.

Sy-Klone's sensor voldoet aan de volgende internationale normen:

- CE Compliant (EU)
- Canadian OSHA
- EN15695 (EU Ag Sprayer Cab Category 3-4 Cabs) MSHA
- (USA) underground mining applications
- AIOH (Australian Institute of Occupational Hygienist) Health
- Safety Executive (UK–AG7,CN8, CN11) Recommended Device

Brochure V9-nl.indd 9 01-04-14 15:45